山田家 家計図

山 田 家

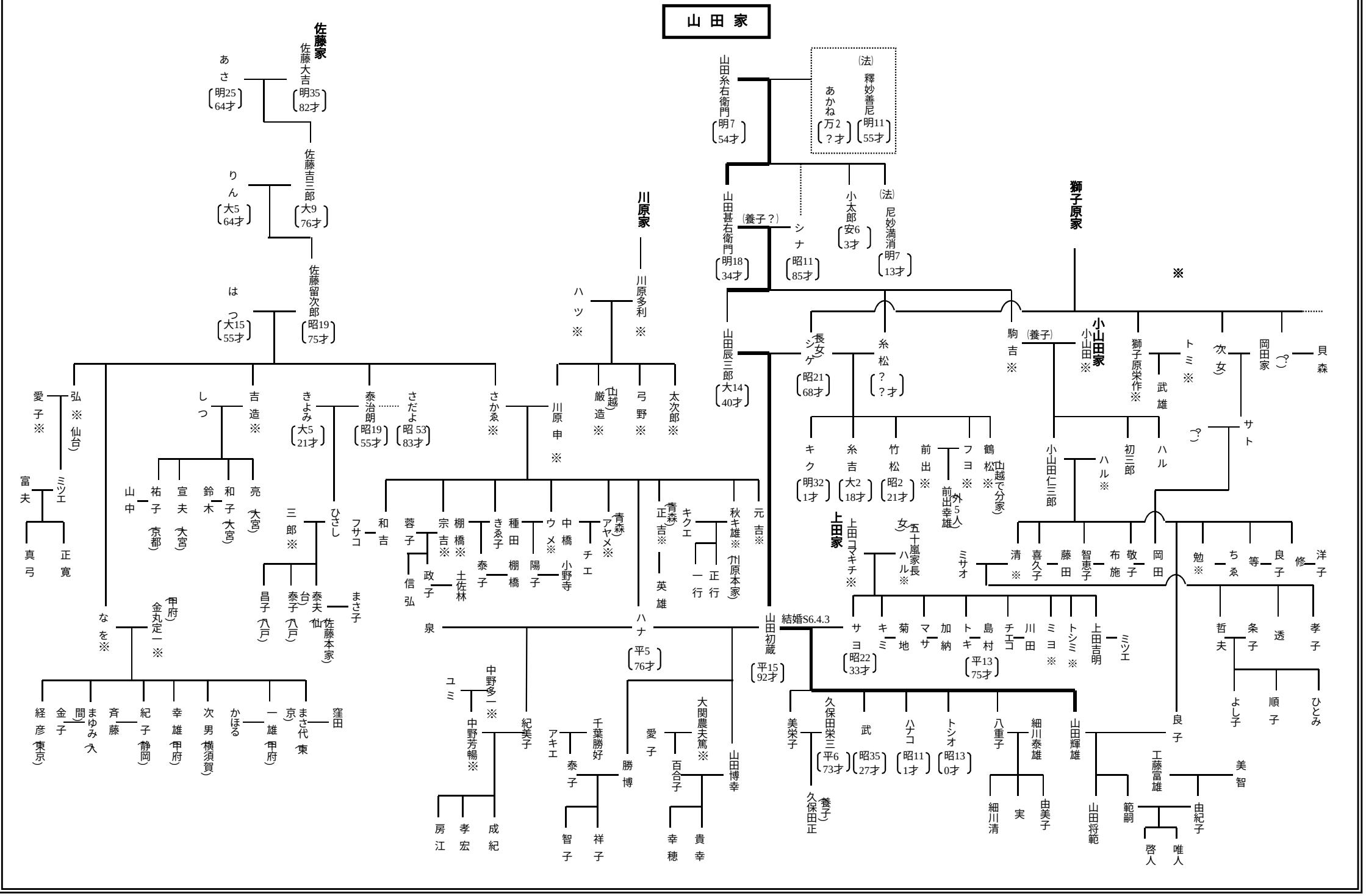
佐藤家
佐藤大吉 明35 82才
あさ 明25 64才
佐藤吉三郎 大9 76才
りん 大5 64才
佐藤留次郎 昭19 75才
はつ 大15 55才
弘※ 仙台
愛子※
ミツエ
富夫
真弓
正寛
吉造※
しつ
祐子 京都
宣夫 大宮
鈴木
和子 大宮
亮 大宮
山中
泰治朗 昭19 55才
さだよ 昭53 83才
きよみ 大5 21才
ひさし
三郎※
昌子 八戸
泰子 八戸
泰夫 仙台
佐藤本家
まさ子
さかゑ※
川原申※
和吉
フサコ
蓉子
信弘
宗吉※
政子
土佐林
棚橋※
泰子
きゑ子
種田
棚橋
ウメ※
陽子
小野寺
中橋
チエ
青森 アヤメ※
秋キ雄※ 川原本家
元吉※
青森 正吉※
キクエ
一行
正行
英雄
川原家
川原多利※
ハツ※
山越 厳造※
弓野※
太次郎※
なを※
甲府 金丸定一※
経彦 東京
金子
まゆみ 入間
斉藤
紀子 静岡
幸雄 甲府
次男 横須賀
かほる
一雄 甲府
まさ代 東京
窪田
泉
ハナ 平5 76才
中野多一※
ユミ
中野芳暢※
房江
孝宏
成紀
紀美子
千葉勝好
アキエ
泰子
智子
祥子
勝博
大関農夫篤※
愛子
百合子
幸穂
貴幸
山田博幸
山田初蔵 平15 92才
結婚S6.4.3
山田糸右衛門 明7 54才
あかね 万2 ?才
釋妙善尼 明11 55才
山田甚右衛門 明18 34才
(養子?)
シナ 昭11 85才
小太郎 安6 3才
尼妙満消 明7 13才
山田辰三郎 大14 40才
長女 シゲ 昭21 68才
糸松 ??才
キク 明32 1才
糸吉 大2 18才
竹松 昭2 21才
前出※
フヨ※ 前出幸雄 外5人
鶴松※ 山越で分家
上田家
上田コマキチ※
女 五十嵐家長
ハル※
サヨ 昭22 33才
キミ
菊地
マサ
加納
トキ
島村 平13 75才
チエコ
川田
ミヨ※
トシミ※
上田吉明
ミツエ
美栄子
久保田栄三 平6 73才
武 昭35 27才
ハナコ 昭11 1才
トシオ 昭13 0才
八重子
細川泰雄
細川清
実
由美子
久保田正 (養子)
山田輝雄
山田将範
良子
工藤富雄
美智
範嗣
由紀子
啓人
唯人
獅子原家
※
駒吉※
(養子)
小山田家 小山田※
獅子原栄作※
トミ※
武雄
次女
岡田家
(?)
貝森
(?)
サト
小山田仁三郎
初三郎
ハル
ハル※
ミサオ
清※
喜久子
藤田
智恵子
布施
敬子
岡田
勉※
ちゑ
等
良子
修
洋子
哲夫
よし子
条子
順子
透
ひとみ
孝子